AIRELEC

Made in France

CE

ΟΔΗΓΙΕΣ ΧΡΗΣΗΣ ΚΑΙ ΕΓΚΑΤΑΣΤΑΣΗΣ

Model MA Confort +

- **Ηλεκτρονικός πίνακας ελέγχου**
- **1 κύκλωμα θέρμανσης ελεγχόμενο από εξωτερικό αισθητήριο**
- **1 κύκλωμα ζεστού νερού χρήσης**

ΠΕΡΙΕΧΟΜΕΝΑ

1 - Γενικά ..... Σελίδα 1
2 - Εγκατάσταση ..... Σελίδα 4
3 - Υδραυλικές συνδέσεις ..... Σελίδα 5
4 - Ηλεκτρικές συνδέσεις ..... Σελίδα 7
5 - Συμβουλές για την εγκατάσταση ..... Σελίδα 12
6 - Έναρξη λειτουργίας ..... Σελίδα 12
7 - Ηλεκτρονικός πίνακας ελέγχου ..... Σελίδα 13
8 - Ρύθμιση παραμέτρων λειτουργίας ..... Σελίδα 16
9 - Ενδείξεις αισθητηρίων ..... Σελίδα 18
10 - Ενδείξεις μετρητών ..... Σελίδα 18
11 - Ενδείξεις σφαλμάτων ..... Σελίδα 19
12 - Επίλυση προβλημάτων ..... Σελίδα 19
13 - Καμπύλη θέρμανσης βάση εξωτερικής θερμοκρασίας ..... Σελίδα 20
14 - Λίστα ανταλλακτικών ..... Σελίδα 21

1. ΓΕΝΙΚΑ

1.1 ΠΕΡΙΓΡΑΦΗ

Ο ηλεκτρικός λέβητας **Gialix** είναι τοποθετημένος σε μεταλλικό κουτί με αφαιρούμενο μπροστινό κάλυμμα για εύκολη πρόσβαση σε όλα τα εξαρτήματα του λέβητα.

Το σώμα του λέβητα είναι χυτοσιδηρό και είναι εξοπλισμένο με τρεις ηλεκτρικές αντιστάσεις από ανοξείδωτο ατσάλι, οι οποίες είναι εύκολα προσβάσιμες από το κάτω μέρος του λέβητα.

Οι υδραυλικές συνδέσεις βρίσκονται όλες στο επάνω μέρος του λέβητα και είναι εύκολα προσβάσιμες από την μπροστινή πλευρά του λέβητα.

1.2 ΡΥΘΜΙΣΕΙΣ ΓΙΑ ΕΝΔΟΔΑΠΕΔΙΑ ΘΕΡΜΑΝΣΗ

Ο ηλεκτρικός λέβητας **Gialix MA Confort +** είναι προρυθμισμένος από το εργοστάσιο για λειτουργία σε συστήματα υψηλών θερμοκρασιών (22 - 80°C) και ο θερμοστάτης ασφαλείας είναι ρυθμισμένος στους 100 ^{o}C.

Για λειτουργία σε συστήματα χαμηλών θερμοκρασιών (21 - 50°C) πρέπει να ρυθμιστεί η παράμετρος #02 (TCMA) στους 50°C (βλέπε παράγραφο 6.3) και ο θερμοστάτης ασφαλείας στους 60 ^{o}C

Ο θερμοστάτης ασφαλείας βρίσκεται δίπλα στον κυκλοφορητή (Σχήμα 1 και 2)

Σχήμα 1: Συνδεσμολογία συστημάτων υψηλών θερμοκρασιών. Θερμοστάτης ασφαλείας στους 100 ^{o}C

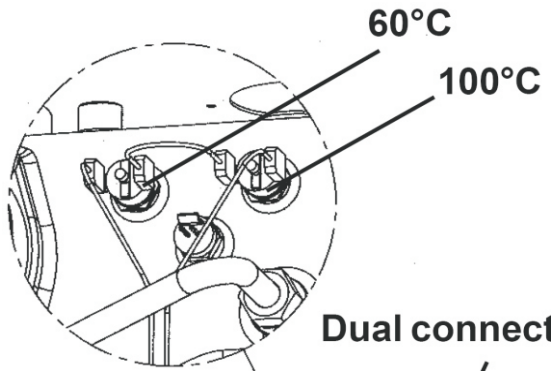

Ξεσυνδέστε τον διπλό σύνδεσμο (dual connector) και συνδέστε τα δυο καλώδια στον αισθητήρα των 60 ^{o}C, όπως φαίνεται στο σχήμα 2.

Σχήμα 2: Συνδεσμολογία συστημάτων χαμηλών θερμοκρασιών. Θερμοστάτης ασφαλείας στους 60 ^{o}C

Σύστημα θέρμανσης	Μέγιστη Θερμοκρασία Λέβητα (βλέπε παρ. 6.3)	Ρύθμιση Θερμοστάτης Ασφαλείας
Ενδοδαπέδια θέρμανση	21 - 50 ^{o}C	60 ^{o}C
Θερμαντικά σώματα (προρύθμιση εργοστασίου)	22 - 80 ^{o}C	80 ^{o}C

1.3. ΤΕΧΝΙΚΑ ΧΑΡΑΚΤΗΡΙΣΤΙΚΑ ΗΛΕΚΤΡΙΚΟΥ ΛΕΒΗΤΑ

ΠΕΡΙΓΡΑΦΗ	Gialix 12 MA + 230V	Gialix 12 MA + 400V	Gialix 18 MA + 400V	Gialix 24 MA + 400V
Μέγιστη ισχύς P1 (προρύθμιση)	12 kW	12 KW	18 kW	24 KW
	μονοφασικός	τριφασικός	τριφασικός	τριφασικός
Στάδια ισχύος	4	4	6	
Μεταβολή μέγιστης ισχύος P1	P4 = 6 kW	P3 = 6 kW	P4 = 9 kW	P4 = 16 kW
*** Μετατροπή συνδεσμολογίας**	P3 = 8 kW	P2 = 9 kW	P3 = 12 kW	P3 = 18,6 kW
* : Βλέπε § 3.3	P2 = 10 kW	-	P2 = 15 kW	P2 = 21,3 kW
Ελάχιστη παροχή	350 l/h	350 l/h	500 l/h	675 l/h
Ονομαστική παροχή	700 l/h	700 l/h	1.000 l/h	1.350 l/h
Μέγιστη παροχή	2.400 l/h			
Ποσότητα νερού στον λέβητα	5 L			
Συνδέσεις	1" (26/34)			
Ελάχιστη πίεση	0,5 bar			
Ονομαστική πίεση	2 bar			
Μέγιστη πίεση	3,0 bar			
Ελάχιστη θερμοκρασία	20 °C			
Μέγιστη θερμοκρασία	80 °C (εργοστασιακή ρύθμιση) ή 50°C			
Μέγιστη παροχή	2.400 l/h			
Βάρος	38 kg			
Διαστάσεις Πλάτος	405 mm			
Ύψος	620 mm			
Βάθος	280 mm			
Βαθμός προστασίας	IPX1			
Κατανάλωση στους 70°C	3,40 kWh / 24 h			

Πίνακας 1: Τεχνικά χαρακτηριστικά ηλεκτρικού λέβητα.

1.4. ΔΙΑΣΤΑΣΕΙΣ

1 - Κυκλοφορητής
2 - Δοχείο διαστολής 8 λίτρων
3 - Βαλβίδα ασφαλείας 3 bar
4 - Αισθητήριο έλλειψης νερού
6 - Θερμοστάτης ασφαλείας 60 °C
7 - Θερμοστάτης ασφαλείας 100 °C
8 - Αισθητήριο μπόιλερ
9 - Πίνακας ελέγχου
11 - Ασφάλεια

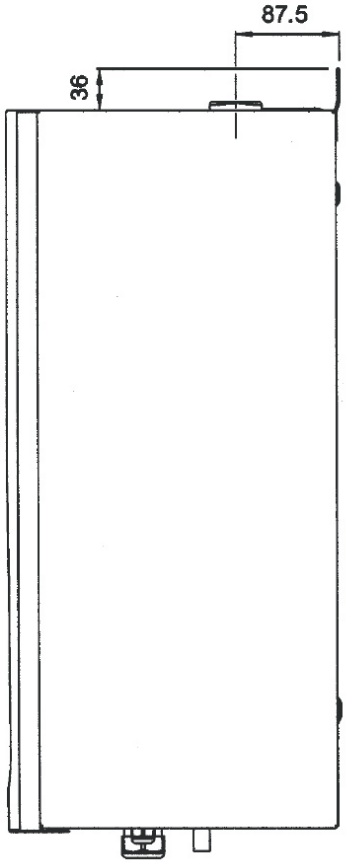

ΠΛΑΓΙΑ ΟΨΗ

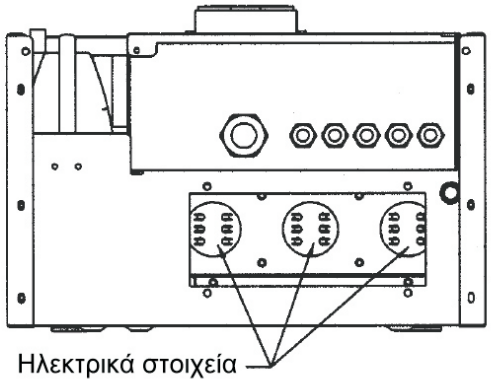

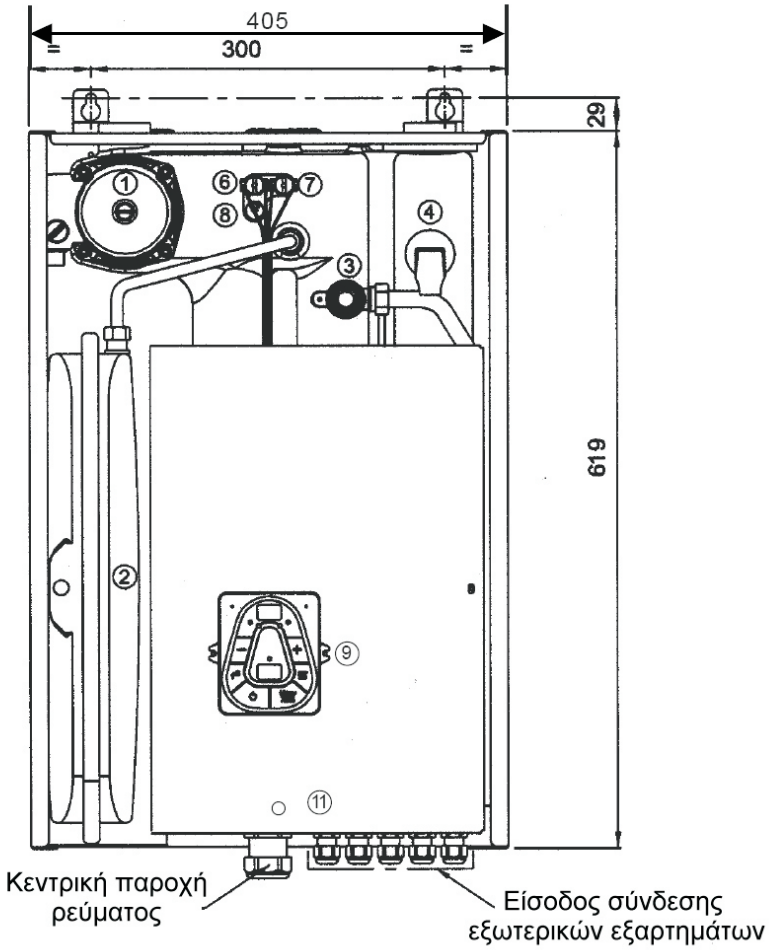

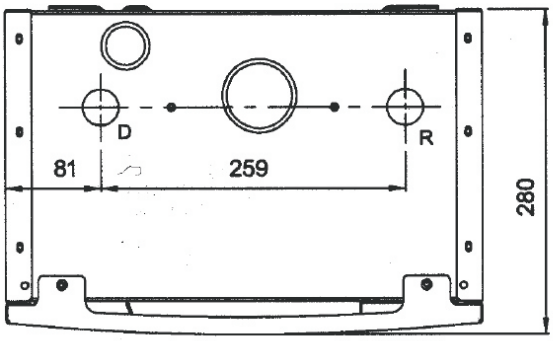

ΠΑΝΩ ΟΨΗ

D = Προσαγωγή συστήματος θέρμανσης - 1"
R = Επιστοφή συστήματος θέρμανσης - 1"

Σχήμα 3 : Διαστάσεις - Υδραυλικές συνδέσεις

2. ΕΓΚΑΤΑΣΤΑΣΗ

2.1 ΤΟΠΟΘΕΤΗΣΗ ΛΕΒΗΤΑ

Ο ηλεκτρικός λέβητας Gialix MA Confort + τοποθετείται σε σταθερό και ανθεκτικό τοίχο με στηρίγματα 8 mm.

Ο λέβητας πρέπει να έχει στο κάτω μέρος του, τουλάχιστον 300 mm ελεύθερο χώρο, ώστε να είναι εύκολη η αφαίρεση των ηλεκτρικών στοιχείων του.

Ο λέβητας πρέπει να έχει στο πάνω μέρος του, τουλάχιστον 100 mm ελεύθερο χώρο για τις υδραυλικές συνδέσεις.

Τέλος απαιτούνται τουλάχιστον 10 mm ελεύθερου χώρου από κάθε πλευρά του λέβητα.

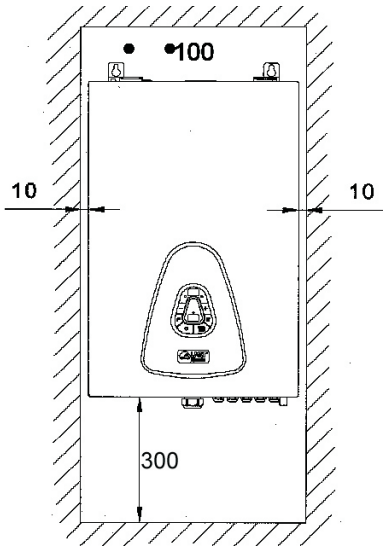

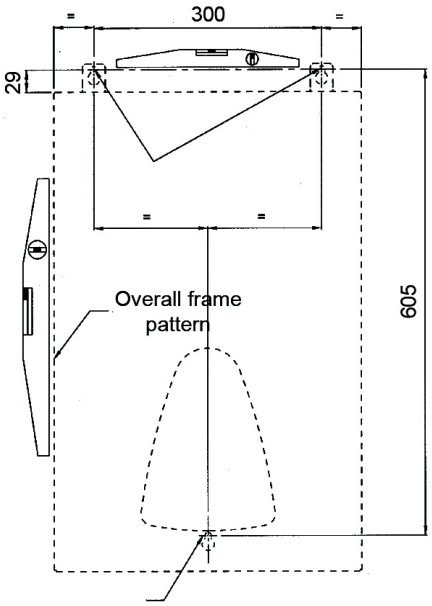

Σχήμα 4 : Στήριξη του λέβητα στον τοίχο

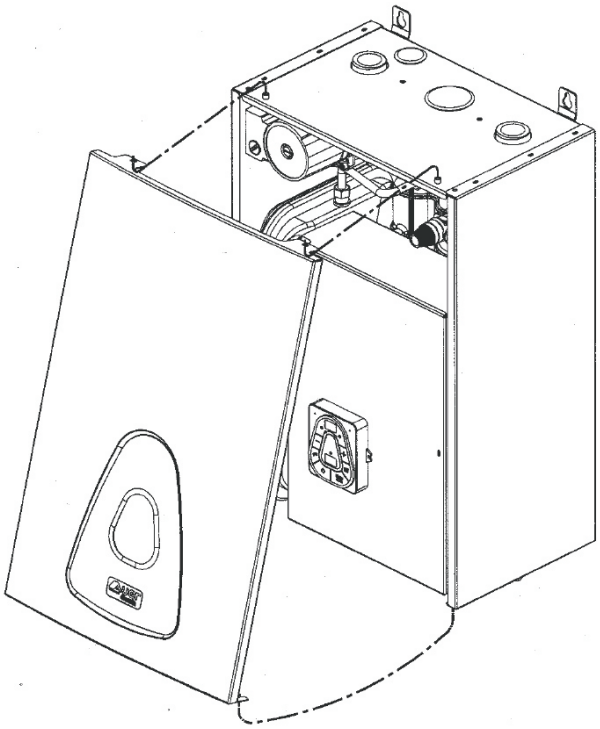

Σχήμα 5 : Απομάκρυνση μπροστινού καλύμματος

2.2 ΥΔΡΑΥΛΙΚΕΣ ΣΥΝΔΕΣΕΙΣ

Όλες οι υδραυλικές συνδέσεις προς το κύκλωμα θέρμανσης είναι τοποθετημένες στο πάνω μέρος του λέβητα.
Αριστερά βρίσκεται η προσαγωγή και δεξιά η επιστροφή.
(βλ. § 1.2 - Σχήμα 3).

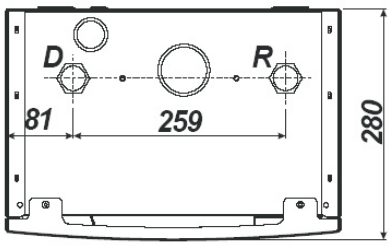

3. ΥΔΡΑΥΛΙΚΕΣ ΣΥΝΔΕΣΕΙΣ

3.1 ΣΥΝΔΕΣΗ ΣΕ ΣΥΣΤΗΜΑ ΘΕΡΜΑΝΣΗΣ

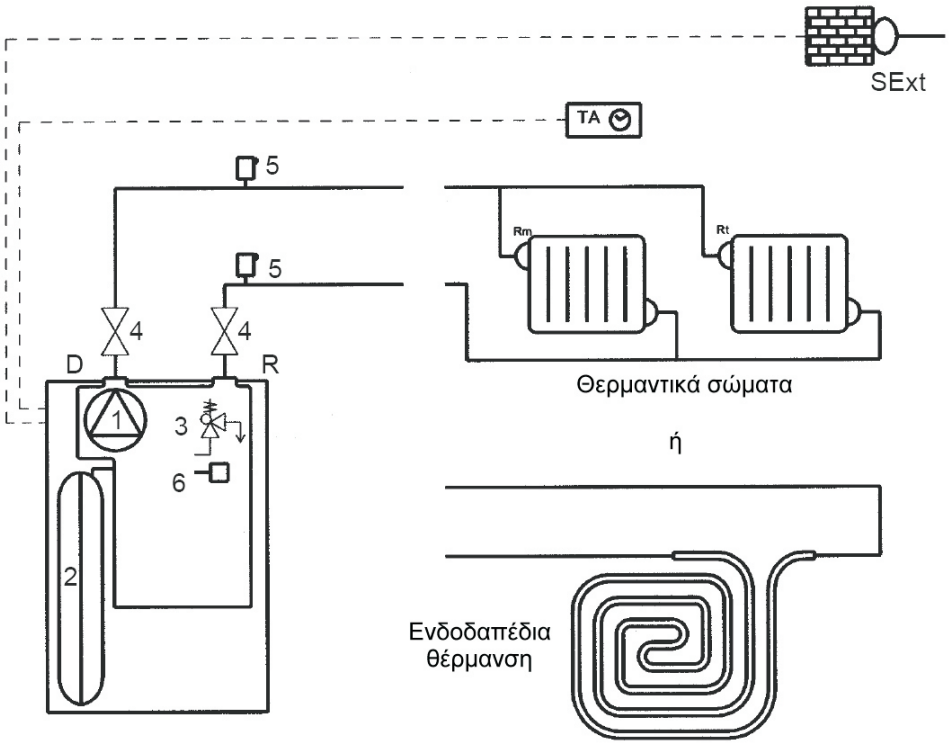

1 :	Κυκλοφορητής 3 ταχυτήτων	**D :**	Προσαγωγή συστήματος θέρμανσης
2 :	Δοχείο διαστολής 8 λίτρων	**R :**	Επιστροφή συστήματος θέρμανσης
3 :	Βαλβίδα ασφαλείας 3 bar	**Rm :**	Χειροκίνητος διακόπτης. (στον χώρο που βρίσκεται ο θερμοστάτης)
4 :	Σφαιρική βάνα		
5 :	Αυτόματο εξαεριστικό	**Rt :**	Διακόπτης με θερμοστατική κεφαλή
6 :	Αισθητήρας πίεσης του νερού	**TA :**	Θερμοστάτης χώρου
		SExt :	Αισθητήριο εξωτερικής θερμοκρασίας

Σχήμα 6: Σύνδεση ηλεκτρικού λέβητα με σύστημα θέρμανσης

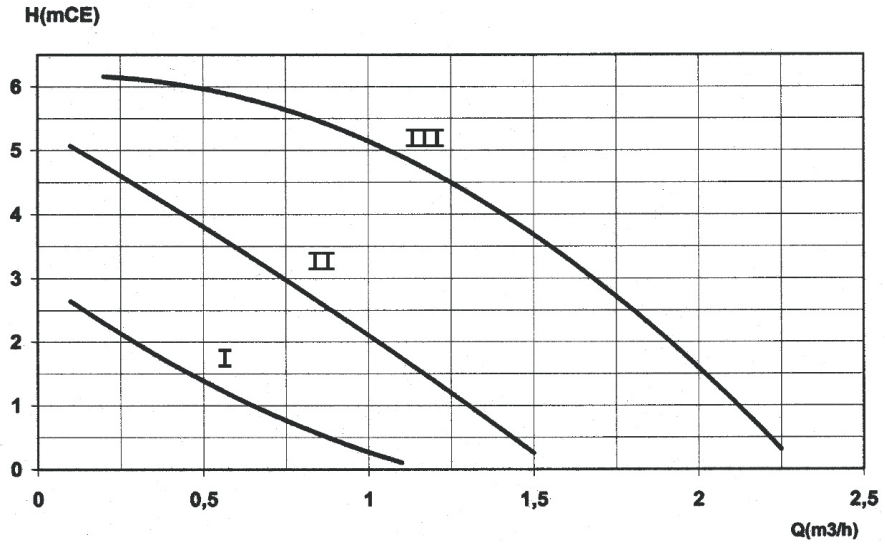

Σχήμα 7: Καμπύλες λειτουργίας κυκλοφορητή.

3.2 ΣΥΝΔΕΣΗ ΣΕ 1 ΚΥΚΛΩΜΑ ΘΕΡΜΑΝΣΗΣ ΚΑΙ 1 ΚΥΚΛΩΜΑ ΖΕΣΤΟΥ ΝΕΡΟΥ ΧΡΗΣΗΣ

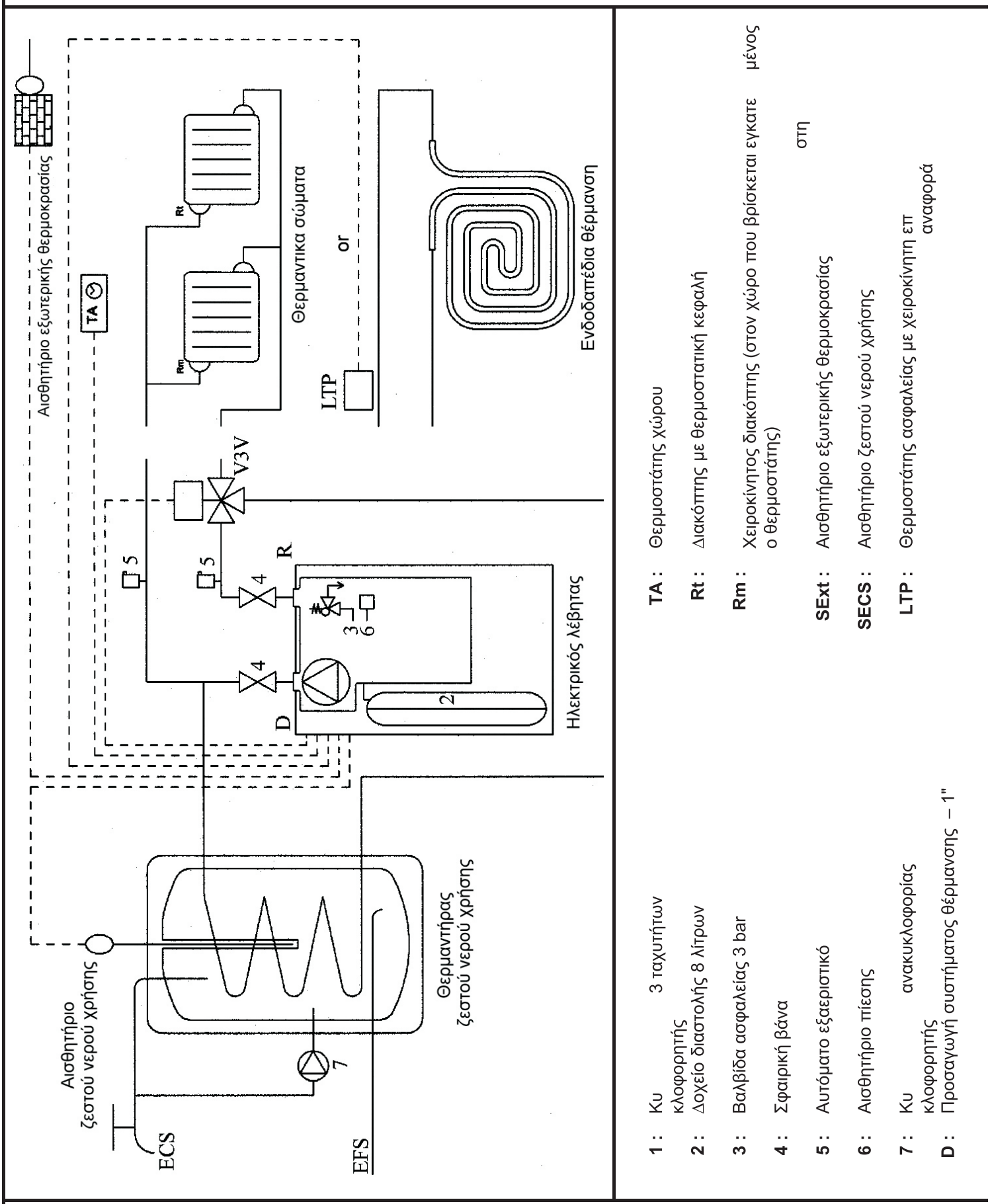

Σχήμα 8: Σύνδεση ηλεκτρικού λέβητα με 1 σύστημα θέρμανσης και 1 σύστημα παραγωγής ΖΝΧ

4. ΗΛΕΚΤΡΙΚΕΣ ΣΥΝΔΕΣΕΙΣ

Ο ηλεκτρικός λέβητας Gialix MA Confort + παραδίδεται από το εργοστάσιο με όλες τις ηλεκτρικές συνδέσεις προκαλωδιομένες. Οι μόνες επιπλέον συνδέσεις που απαιτούνται είναι η κεντρική παροχή και οι συνδέσεις για τα επιπλέον εξαρτήματα (θερμοστάτης χώρου, εξωτερικό αισθητήριο, αισθητήριο μπόιλερ ζεστού νερού χρήσης).

4.1 ΗΛΕΚΤΡΙΚΗ ΠΑΡΟΧΗ, ΚΑΛΩΔΙΩΣΗ , ΑΝΤΙΣΤΑΣΕΙΣ

ΠΡΟΣΟΧΗ : Η ηλεκτρική σύνδεση του λέβητα θα πρέπει να γίνει σύμφωνα με τους ισχύοντες εθνικούς ή τοπικούς κανονισμούς και προδιαγραφές.

ΤΥΠΟΣ	ΙΣΧΥΣ	230 V - ΜΟΝΟΦΑΣΙΚΟΣ		420 V - ΤΡΙΦΑΣΙΚΟΣ	
		ΑΜΠΕΡ	ΑΣΦΑΛΕΙΑ	ΑΜΠΕΡ ΑΝΑ ΦΑΣΗ	ΑΣΦΑΛΕΙΑ ΑΝΑ ΦΑΣΗ
Gialix 12 MA + 230 V	12 kW	52 A	63 A	-	-
Gialix 12 MA + 400 V	12 kW	-		18 A	25 A
Gialix 18 MA + 400 V	18 kW	-	-	27 A	32 A
Gialix 24 MA + 400 V	24 kW	-	-	36 A	50 A

Πίνακας 2: Αμπέρ ανά φάση και επιλογή ηλεκτρικής ασφάλειας.

ΤΥΠΟΣ	ΙΣΧΥΣ	230 V - ΜΟΝΟΦΑΣΙΚΟΣ		420 V - ΤΡΙΦΑΣΙΚΟΣ	
		ΕΛΑΧΙΣΤΗ ΔΙΑΤΟΜΗ	ΜΕΓΙΣΤΗ ΔΙΑΤΟΜΗ	ΕΛΑΧΙΣΤΗ ΔΙΑΤΟΜΗ	ΜΕΓΙΣΤΗ ΔΙΑΤΟΜΗ
Gialix 12 MA + 230 V	12 kW	3 x 16mm^2	3 x 16mm^2	-	-
Gialix 12 MA + 400 V	12 kW	-	-	5 x 4 mm^2	5 x 6 mm^2
Gialix 18 MA + 400 V	18 kW	-	-	5 x 6 mm^2	5 x 10 mm^2
Gialix 24 MA + 400 V	24 kW	-	-	5 x 10 mm^2	5 x 16 mm^2

Πίνακας 3: Μέγιστη και ελάχιστη διατομή καλωδίων κεντρικής παροχής

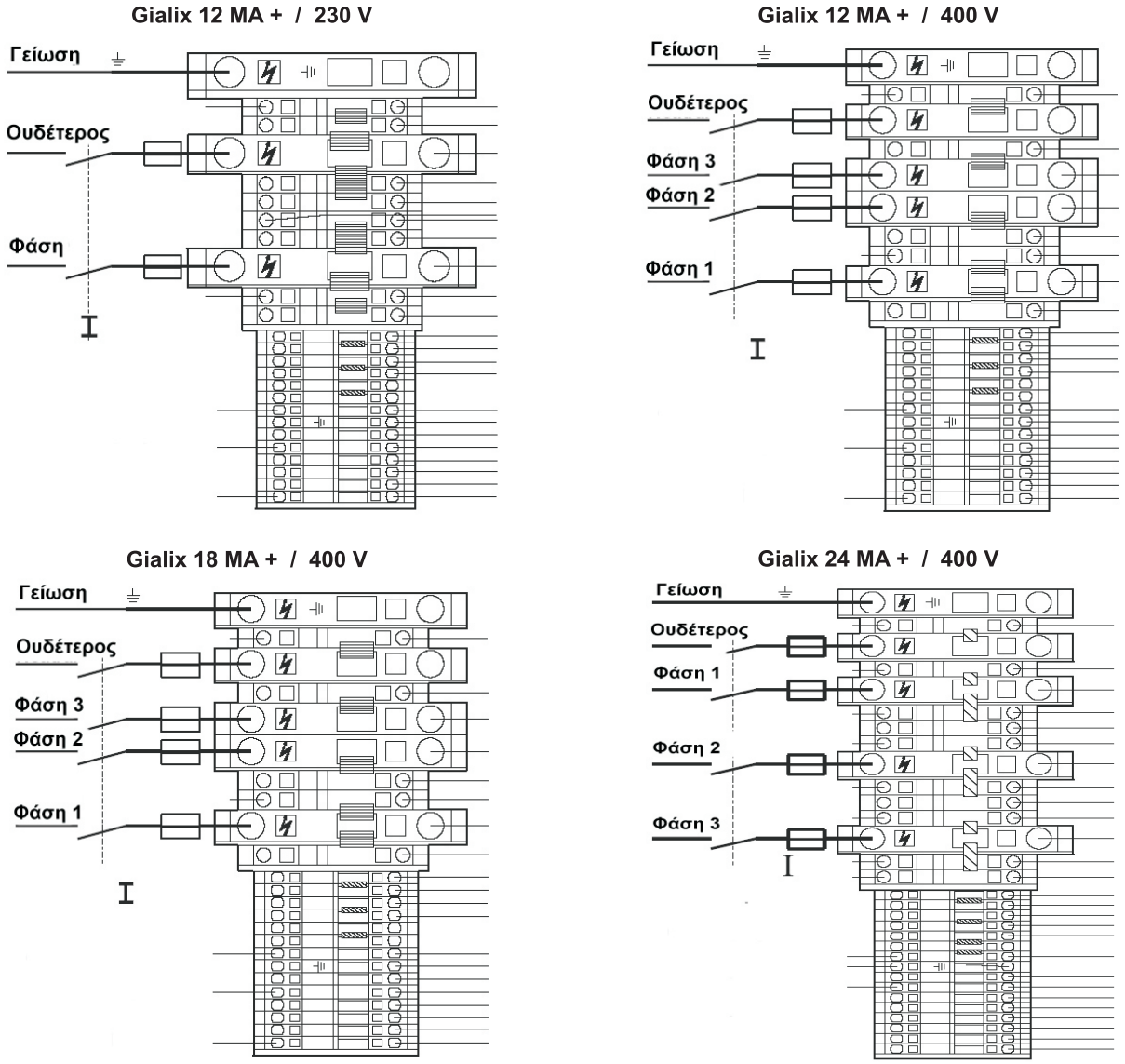

Σχήμα 9: Ηλεκτρική σύνδεση κεντρικής παροχής.

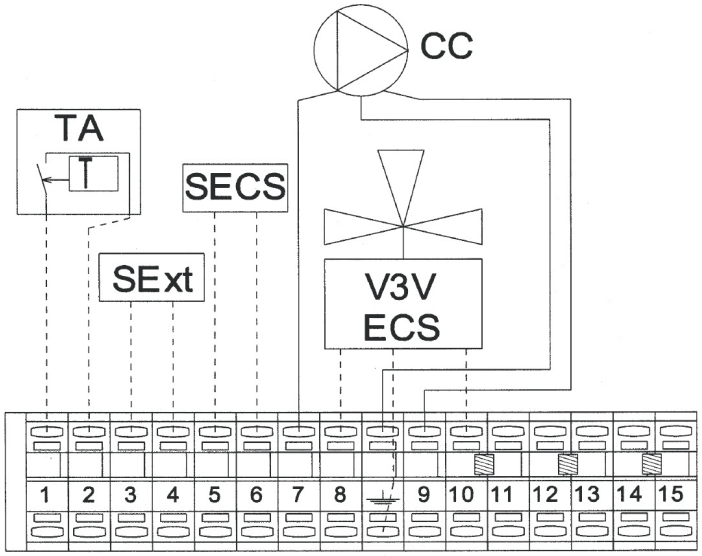

1-2: Θερμοστάτης χώρου.

3-4: Αισθητήριο εξωτερικής θερμοκρασίας.

5-6: Αισθητήριο ζεστού νερού χρήσης.

7-9: Κυκλοφορητής

8-10: Κινητήρας τρίοδης βάνας

10-11: Γενική αποσύνδεση (βγάλτε την γέφυρα)

12-13: Μερική αποσύνδεση (βγάλτε την γέφυρα)

14-15: Μερική αποσύνδεση (βγάλτε την γέφυρα)

Σχήμα 10: Ηλεκτρική συνδεσμολογία εξωτερικών οργάνων και αισθητηρίων.

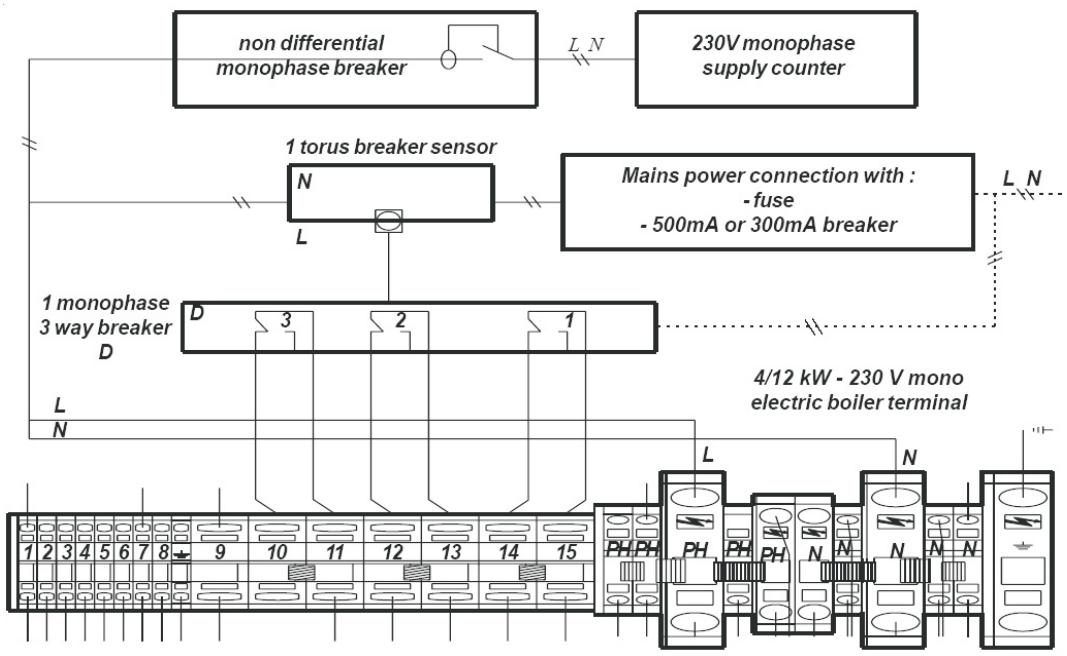

Σχήμα 11: Ηλεκτρική σύνδεση των ρελέ των ηλεκτρικών στοιχείων (Gialix 12 kW – 230 V)

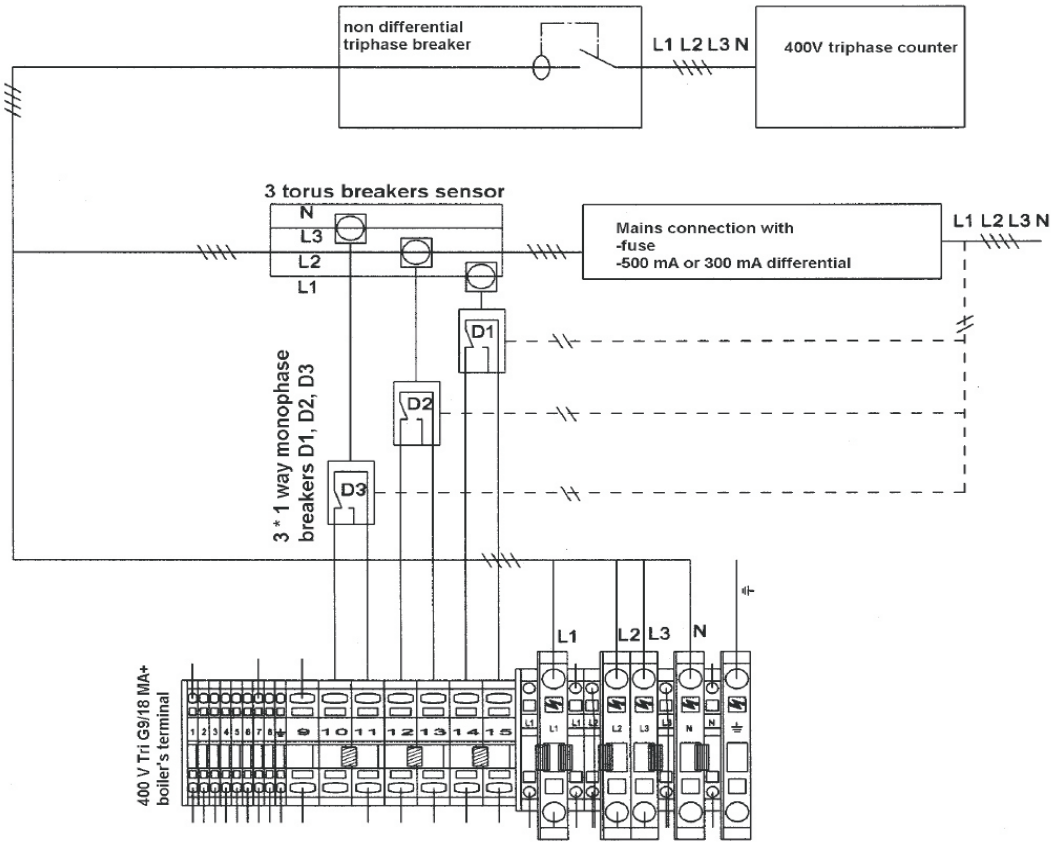

Σχήμα 12: Ηλεκτρική σύνδεση των ρελέ των ηλεκτρικών στοιχείων (Gialix 18 kW και 24 kW)

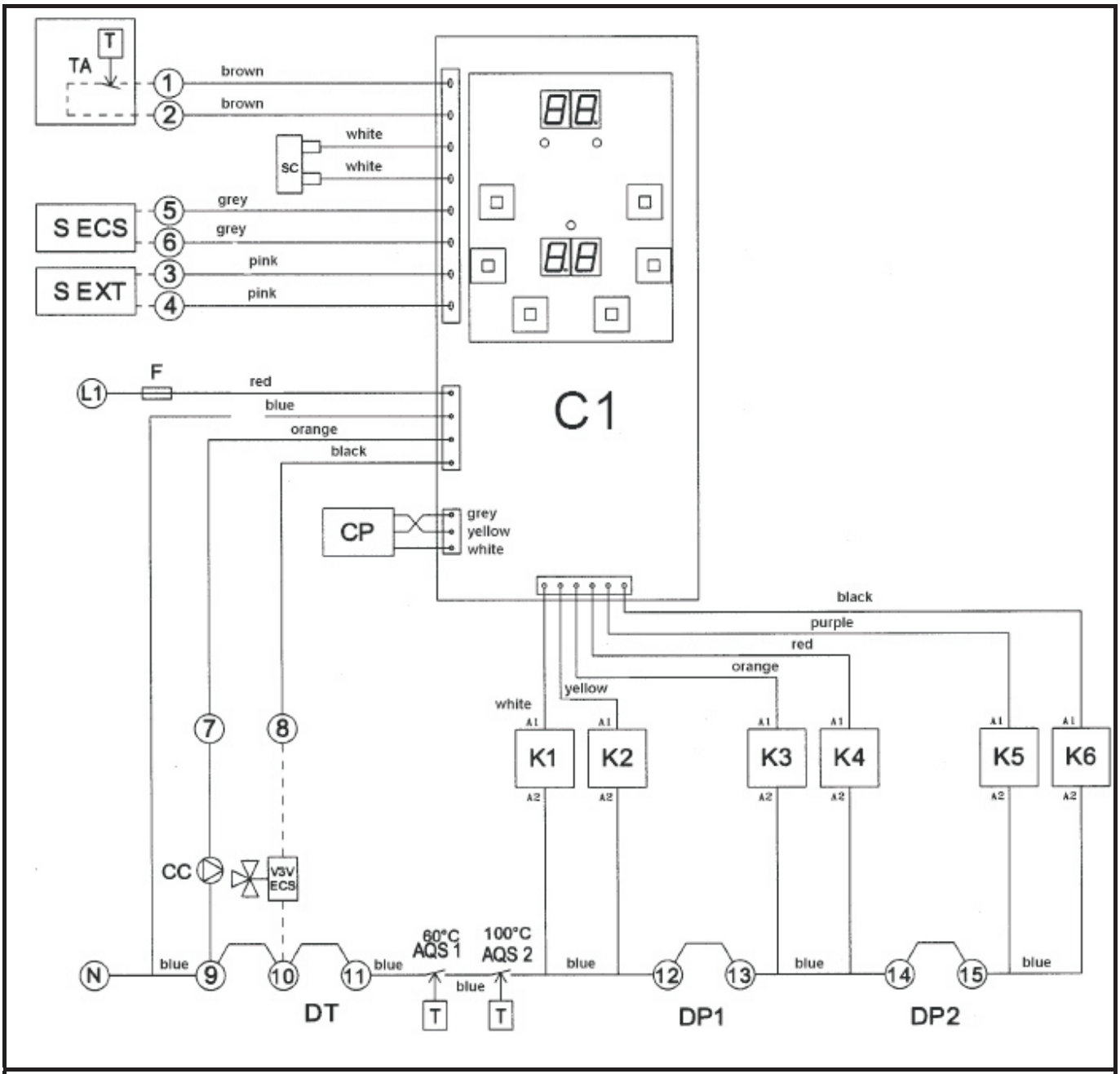

L1 :	Φάση	**V3V ECS :**	Κινητήρας τρίοδης βάνας
N :	Ουδέτερος	**AQS1 :**	Θερμοστάτης ασφαλείας 60 °C με χειροκίνητη επαναφορά
F :	Ασφάλεια 4 A	**AQS2 :**	Θερμοστάτης ασφαλείας 100 °C με χειροκίνητη επαναφορά
C1 :	Ηλεκτρονική κάρτα με οθόνη	**K1 - K4 :**	Ρελέ ισχύος 20A
CC :	Κυκλοφορητής 3 ταχυτήτων	**DT :**	Γενική αποσύνδεση (βγάλτε την γέφυρα)
TA :	Θερμοστάτης χώρου	**DP1 - DP2 :**	Μερική αποσύνδεση (βγάλτε την γέφυρα)
SECS :	Αισθητήριο ζεστού νερού χρήσης		
SExt :	Αισθητήριο εξωτερικής θερμοκρασίας		
SC :	Αισθητήριο λέβητα		

Σχήμα 13: Σχέδιο κυκλωμάτων (18 kW - 24 kW)

4.2 ΜΕΤΑΒΟΛΗ ΤΗΣ ΗΛΕΚΤΡΙΚΗΣ ΙΣΧΥΟΣ ΤΟΥ ΛΕΒΗΤΑ

Η μεταβολή της ισχύος του λέβητα μπορεί να γίνει είτε με αφαίρεση των απαραίτητων καλωδίων (Σχήμα 14), είτε μέσω του πίνακα ελέγχου (Σελ. 15).

ΠΡΟΣΟΧΗ

Για να χρησιμοποιηθούν μικρότερες ασφάλειες και καλώδια από αυτά που προβλέπονται για την λειτουργία του λέβητα σε πλήρη ισχύ, η μείωση της ισχύος του λέβητα θα πρέπει να γίνει σύμφωνα με το Σχήμα 14.

Αν η μείωση της ισχύος γίνει μόνο μέσω του πίνακα ελέγχου, τότε θα πρέπει να χρησιμοποιηθούν οι ασφάλειες και τα καλώδια που προβλέπονται για πλήρη ισχύ του λέβητα (Σελ. 7)

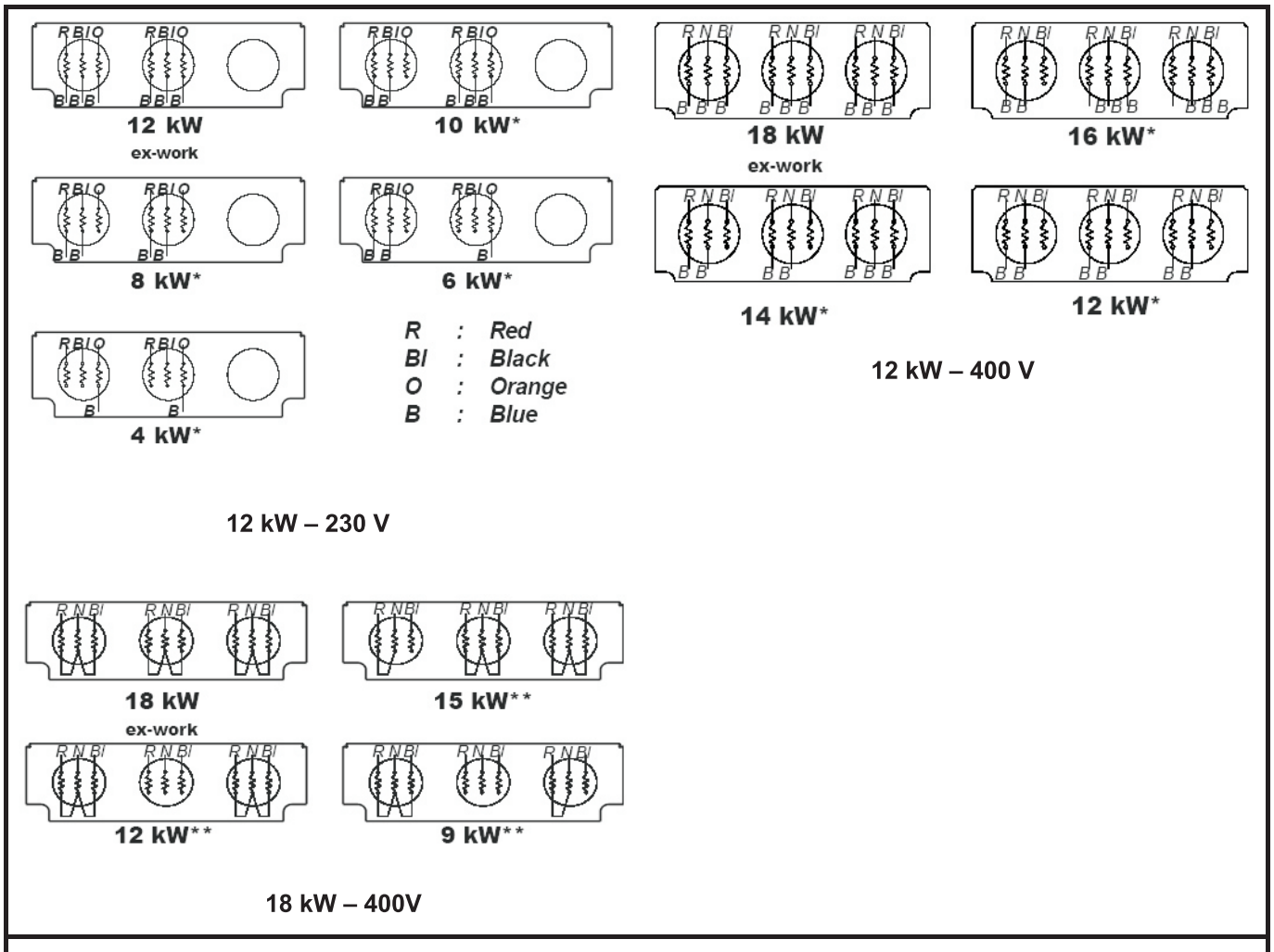

Σχήμα 14: Μεταβολή της ισχύος του λέβητα με αφαίρεση καλωδίων.

5. ΣΥΜΒΟΥΛΕΣ ΓΙΑ ΤΗΝ ΕΓΚΑΤΑΣΤΑΣΗ

➠ Πριν συνδέσετε τον λέβητα θα πρέπει το κύκλωμα της θέρμανσης να έχει καθαριστεί σωστά και να έχουν απομακρυνθεί όλες οι ακαθαρσίες..

➠ Αν η εγκατάσταση θέρμανσης έχει θερμοστατικές κεφαλές ανά σώμα και θερμοστάτη χώρου, θα πρέπει στο θερμαντικό σώμα που βρίσκεται στον χώρο που είναι εγκατεστημένος ο θερμοστάτης χώρου να τοποθετηθεί υποχρεωτικά χειροκίνητος διακόπτης χωρίς θερμοστατική κεφαλή.

➠ Αν υπάρχουν θερμοστατικές κεφαλές σε όλα τα σώμα και θερμοστάτης χώρου, τότε θα πρέπει να γίνει υποχρεωτικά και by-pass.

➠ Γεμίστε την εγκατάσταση και τον λέβητα με νερό. Βεβαιωθείτε ότι έχουν εγκατασταθεί αυτόματα εξαεριστικά στα υψηλότερα σημεία της εγκατάστασης.

➠ Η διαφορά θερμοκρασίας μεταξύ προσαγωγής και επιστροφής πρέπει να είναι μικρότερη από 20 ^{o}C. Αν υπάρχουν στο κύκλωμα θερμοστατικές κεφαλές η μέτρηση πρέπει να γίνει με όλες τις κεφαλές ανοικτές. Για να πετύχετε την επιθυμητή διαφορά θερμοκρασίας επιλέξτε την κατάλληλη ταχύτητα του κυκλοφορητή.

➠ Ο ηλεκτρικός λέβητας APPLIMO διαθέτει δοχείο διαστολής 8 lit. (1,5 bar πίεση από το εργοστάσιο) και βαλβίδα ασφαλείας 3 bar.

Ανάλογα με το στατικό ύψος του κυκλώματος θέρμανσης, θα πρέπει να ρυθμιστεί η πίεση του δοχείου και να ελεγχθεί αν το δοχείο των 8 lit. επαρκεί.

Στατικό ύψος	2,5	5	7,5	10	12,5	15
Πίεση στο δοχείο	0,25	0,5	0,75	1	1,25	1,5
Μέγιστος όγκος νερού στο κύκλωμα της θέρμανσης *	152	138	125	111	97	83
Συντελεστής διαστολής	0,05	0,058	0,064	0,072	0,083	0,96

* Υπολογίστε περίπου 13 lit. ανά kW για σώματα πάνελ και 17 lit ανά kW για ενδοδαπέδια θέρμανση.

➠ **Αντιπαγετική προστασία:** Για να λειτουργεί η αντιπαγετική προστασία πρέπει ο λέβητας να είναι συνδεδεμένος στο ρεύμα. Αν η παροχή ρεύματος διακοπεί ο λέβητας και το κύκλωμα θέρμανσης ΔΕΝ προστατεύονται.

➠ **Ενδοδαπέδια θέρμανση:** Για σύνδεση του λέβητα με κύκλωμα ενδοδαπέδιας θέρμανσης είναι απαραίτητο να εγκατασταθεί επιπλέον θερμοστάτης ασφαλείας με χειροκίνητη επαναφορά. Ο θερμοστάτης ασφαλείας θα κόβει αυτόματα την ηλεκτρική παροχή του λέβητα.

➠ Θέστε σε λειτουργία τον λέβητα πατώντας το κουμπί ⏻ για 5 sec. Θα ανάψουν για λίγο όλα τα LED.

➠ Στη συνέχεια. αφού σβήσουν τα LED, στην πάνω οθόνη φαίνεται η θερμοκρασία του λέβητα και στην κάτω οθόνη η πίεση του νερού του λέβητα.

➠ Ελέγξτε ότι η πίεση του λέβητα είναι πάνω από 0,5 bar.(Η πίεση δεν θα πρέπει ποτέ να υπερβαίνει τα 3 bar).

7. ΠΙΝΑΚΑΣ ΕΛΕΓΧΟΥ

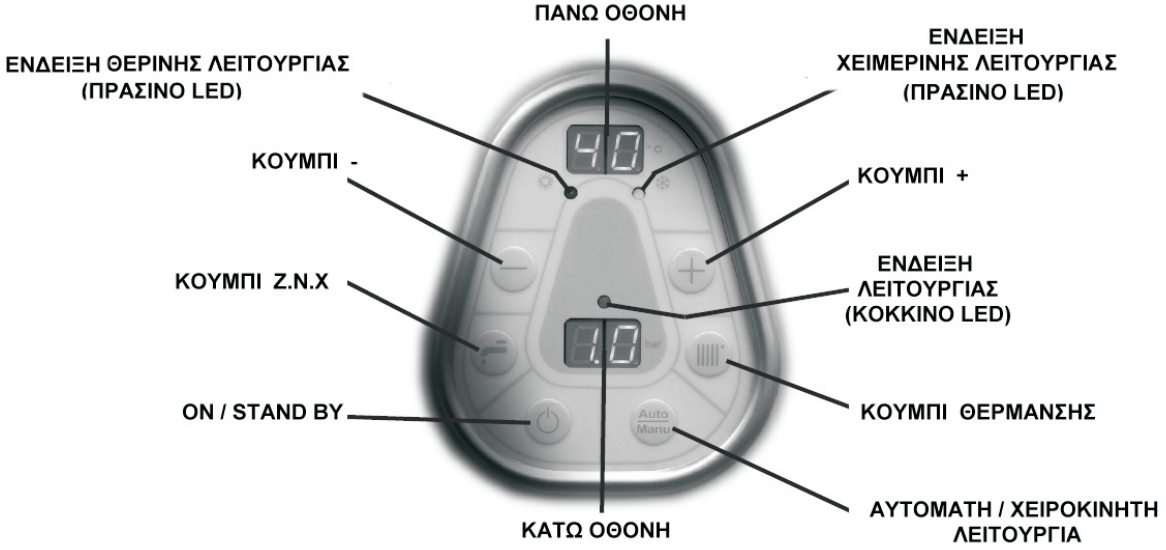

8.8. °C	Πάνω οθόνη	➠ Αναμμένο σταθερά : Ένδειξη της θερμοκρασίας του λέβητα (°C) ➠ Αναβοσβήνει : σφάλμα στην σύνδεση του αισθητήρα. * Το σημείο • κάτω δεξιά της ένδειξης δείχνει ότι έχει ενεργοποιηθεί η χειροκίνητη λειτουργία (δεν υπάρχει εξωτερικό αισθητήριο).
– – °C	Πάνω οθόνη	➠ Έχει τεθεί σε λειτουργία η αντιπαγετική προστασία.
88 bar	Κάτω οθόνη	➠ Ένδειξη πίεσης σε bar.
0.2 bar	Κάτω οθόνη	➠ Αναβοσβήνει: Η πίεση στο κύκλωμα είναι κάτω από 0.3 bar (αυτόματη επαναφορά πάνω από 0.5 bar) ή υπάρχει σφάλμα στον αισθητήρα πίεσης του νερού
❄	LED χειμερινής λειτουργίας	➠ Σταθερά: Χειμερινή λειτουργία (θέρμανση και ζεστό νερό χρήσης) ➠ Αναβοσβήνει : Μετάβαση σε χειμερινή λειτουργία
☼	LED θερινής λειτουργίας	➠ Σταθερά: Θερινή λειτουργία (μόνο ζεστό νερό χρήσης) ➠ Αναβοσβήνει : Μετάβαση σε θερινή λειτουργία
+	Κουμπί +	➠ Αυξάνει την επιλεγμένη τιμή
–	Κουμπί –	➠ Μειώνει την επιλεγμένη τιμή
●	LED ένδειξης λειτουργίας λέβητα	➠ Ο λέβητας βρίσκετε σε λειτουργία (κόκκινο LED).
	Κουμπί θέρμανσης	➠ Μενού ρύθμισης θερμοκρασίας (στην χειροκίνητη λειτουργία μόνο). ➠ Αλλαγή από θερινή σε χειμερινή λειτουργία (πατήστε για 3 sec).
	Κουμπί Z.N.X	➠ Μενού ρύθμισης θερμοκρασίας του Z.N.X. (αν υπάρχει αισθητήριο). ➠ Αλλαγή από χειμερινή σε θερινή λειτουργία (πατήστε για 3 sec)
Auto Manu	Αυτόματο / Χειροκίνητο	➠ Επιλογή αυτόματης ή χειροκίνητης λειτουργίας. (Η αυτόματη λειτουργία είναι εφικτή μόνο με εξωτερικό αισθητήριο)
⏻	On / Stand-by	➠ Άνοιγμα και κλείσιμο λέβητα. ➠ Όταν κλείσει ο λέβητας ενεργοποιείται η αντιπαγετική προστασία.

7.1. ΛΙΣΤΑ ΠΑΡΑΜΕΤΡΩΝ

Για να ξεκινήσετε το μενού ρυθμίσεων πιέστε ⊖ και ⊕ για 3 sec.

ΔΙΑΘΕΣΙΜΟ ΑΝ ..	ΠΑΡΑΜΕΤΡΟΣ	ΠΕΡΙΓΡΑΦΗ	ΤΙΜΗ ΡΥΘΜΙΣΗΣ	ΕΡΓΟΣΤΑΣΙΑΚΗ ΡΥΘΜΙΣΗ
	01	Στάδια ισχύος λέβητα.	2, 3, 4, 5 ή 6	Ανάλογα με την ισχύ του λέβητα
	02 (1)	Μέγιστη θερμοκρασία λέβητα (TCMA)	21 - 80°C	80°C
	03 (1)	Ελάχιστη θερμοκρασία λέβητα (TCMI)	21 - TCMA °C	30°C
	04	Ύπαρξη θερμοστάτη χώρου (όχι = 0 ; ναι = 1)	0 ή 1	0
Αν **04** = 1	**05**	Κυκλοφορητής συνδεδεμένος με τον θερμοστάτη χώρου (όχι = 0 ; ναι = 1)	0 ή 1	0
Αν **04** = 1	**06**	Αυτόματη ρύθμιση της ζητούμενης θερμοκρασίας (όχι = 0 ; ναι = 1)	0 ή 1 (2)	0
	07	Αισθητήριο εξωτερικής θερμοκρασίας. (όχι = 0 ; ναι = 1)	0 ή 1	0
Αν **07** = 1	**08** (1)	Μέγιστη εξωτερική θερμοκρασία (TEMA)	11 - 25°C	20°C
Αν **07** = 1	**09** (1)	Ελάχιστη εξωτερική θερμοκρασία (TEMI)	-30 - +10°C	-5°C
Αν **07** = 1	**10**	Αυτόματη εναλλαγή θερινής /χειμερινής λειτουργίας. (όχι = 0 ; ναι = 1)	0 ή 1	0
	11	Καθυστέρηση λειτουργίας	1 - 6 min (3)	2 min.
	12	Παραγωγή ζεστού νερού χρήσης (όχι = 0 ; ναι = 1)	0 ή 1	0
Αν **12** = 1	**13**	Άισθητήριο ζεστού νερού χρήσης (όχι = 0 ; ναι = 1)	0 ή 1	0
Αν **13** = 1	**15**	Λειτουργία για την καταπολέμηση του μικροβίου της λεγιονέλας.	0 ή 1 (4)	0
	16	Ενεργοποίηση και των 6 σταδίων ισχύος (όχι = 0 ; ναι = 1)	0 ή 1	1
Αν **16** = 0	**17**	Ενεργοποίηση του σταδίου 1 (όχι = 0 ; ναι = 1)	0 ή 1	1
Αν **16** = 0	**18**	Ενεργοποίηση του σταδίου 2 (όχι = 0 ; ναι = 1)	0 ή 1	1
Αν **16** = 0	**19**	Ενεργοποίηση του σταδίου 3 (όχι = 0 ; ναι = 1)	0 ή 1	1
Αν **16** = 0	**20**	Ενεργοποίηση του σταδίου 4 (όχι = 0 ; ναι = 1)	0 ή 1	1
Αν **16** = 0	**21**	Ενεργοποίηση του σταδίου 5 (όχι = 0 ; ναι = 1)	0 ή 1	1
Αν **16** = 0	**22**	Ενεργοποίηση του σταδίου 6 (όχι = 0 ; ναι = 1)	0 ή 1	1

(1) : Δείτε την § 7 για την ρύθμιση αυτών των 4 παραμέτρων (TCMA, TCMI, TEMA και TEMI).

(2) : Δεν λειτουργεί όταν υπάρχει χρονοθερμοστάτης (ναι = 1 ισχύει μόνο για απλό θερμοστάτη χώρου)

(3) : Εξαρτάται από την παροχή και την ποσότητα του νερού στο κύκλωμα θέρμανσης. Οι πολύ συχνές εναύσεις προκαλούν φθορές στον λέβητα. Για να μειώσετε τις εναύσεις αυξήστε την τιμή της χρονοκαθυστέρησης

(4) : Η λειτουργία για την καταπολέμηση του μικροβίου της λεγιονέλας αυξάνει την θερμοκρασία του ΖΝΧ στους 65 °C.

7.2 ΜΕΙΩΣΗ ΤΗΣ ΙΣΧΥΟΣ ΤΟΥ ΛΕΒΗΤΑ ΑΠΟ ΤΟΝ ΠΙΝΑΚΑ ΕΛΕΓΧΟΥ

Η μεταβολή της ισχύος του λέβητα μπορεί να γίνει είτε με αφαίρεση των απαραίτητων καλωδίων (Σχήμα 14), είτε μέσω του πίνακα ελέγχου (Σελ. 15).

ΠΡΟΣΟΧΗ

Για να χρησιμοποιηθούν μικρότερες ασφάλειες και καλώδια από αυτά που προβλέπονται για την λειτουργία του λέβητα σε πλήρη ισχύ, η μείωση της ισχύος του λέβητα θα πρέπει να γίνει σύμφωνα με το Σχήμα 14.

Αν η μείωση της ισχύος γίνει μόνο μέσω του πίνακα ελέγχου, τότε θα πρέπει να χρησιμοποιηθούν οι ασφάλειες και τα καλώδια που προβλέπονται για πλήρη ισχύ του λέβητα (Σελ 7)

Η εργοστασιακή ρύθμιση του λέβητα είναι η μέγιστη (12, 18 ή 24 kW). Παράμετρος **16** = 1.

Για να μεταβάλετε την ισχύ του λέβητα μέσω του πίνακα ελέγχου ακολουθήστε τα παρακάτω βήματα:

- Παράμετρος **16** = 1.
- Δώστε στις παραμέτρους **17** έως **20** τις τιμές που φαίνονται στους ακόλουθους πίνακες ανάλογα με το μοντέλο του λέβητα και την επιθυμητή μέγιστη ισχύ.

Στάδια ισχύος		1	2	3	4	5	6
Ισχύς ανα στάδιο		3 kW	3 kW	0 kW	3 kw	0 kW	3 kW
Παράμετρος		17	18	19	20	21	22
Τιμή παράμετρου (0=όχι 1=ναι)	12 kw	1	1	0	1	0	1
	9 kW	1	0	0	1	0	1
	6 kW	1	1	0	0	0	0

Gialix 12 kW - 230 V

Στάδια ισχύος		1	2	3	4	5	6
Ισχύς ανα στάδιο		4 kW	2 kW	0 kW	4 kW	0 kW	2 kW
Παράμετρος		17	18	19	20	21	22
Τιμή παράμετρου (0=όχι 1=ναι)	12 kw	1	1	0	1	0	1
	10 kW	1	0	0	1	0	1
	8 kW	1	0	0	1	0	0
	6 kW	1	0	0	0	0	1
	4 kW	0	1	0	0	0	1

Gialix 12 kW - 400 V

Στάδια ισχύος		1	2	3	4	5	6
Ισχύς ανα στάδιο		3 kW	3 kW	3 kW	3 kw	3 kW	3 kW
Παράμετρος		17	18	19	20	21	22
Τιμή παράμετρου (0=όχι 1=ναι)	18 kw	1	1	1	1	1	1
	15 kW	1	0	1	1	1	1
	12 kw	1	1	0	0	1	1
	9 kW	1	1	0	0	1	0

Gialix 18 kW - 400 V

Στάδια ισχύος		1	2	3	4	5	6
Ισχύς ανα στάδιο		5,3 kW	2,7 kW	5,3 kW	2,7 kw	5,3 kW	2,7 kW
Παράμετρος		17	18	19	20	21	22
Τιμή παράμετρου (0=όχι 1=ναι)	24 kw	1	1	1	1	1	1
	21,3 kW	1	0	1	1	1	1
	18,6 kw	1	1	0	1	1	1
	16 kW	1	1	0	0	1	1

Gialix 24 kW - 400 V

8. ΡΥΘΜΙΣΗ ΠΑΡΑΜΕΤΡΩΝ

Για να ξεκινήσετε το μενού ρυθμίσεων πιέστε συγχρόνως ⊖ και ⊕ για 3 sec.

Η παράμετρος # 01 ξεκινά να αναβοσβήνει μπροστά από το σύμβολο "°C"

Πιέστε ⊖ ή ⊕ για να επιλέξετε τις επόμενες παραμέτρους , 02 °C, ... έως 22 °C

Για να ξεκινήσετε την ρύθμιση της κάθε παραμέτρου πιέστε ή (στιγμιαίο πάτημα).

Η τιμή της κάθε παραμέτρου π.χ 50 ξεκινά να αναβοσβήνει μπροστά από την τιμή "bar".

Πιέστε ⊖ ή ⊕ (στιγμιαίο πάτημα) για να μεταβάλλετε την τιμή.

Για να επιβεβαιώσετε την ρύθμιση και να μεταφερθείτε ξανά στο μενού , πιέστε .

Για έξοδο από το μενού ρυθμίσεων πιέστε ⊖ και ⊕ για 3 sec.

* Για ένδειξη θερμοκρασίας κάτω των 0°C (TEMI), εμφανίζεται ένα φωτεινό σημάδι στο κάτω δεξιό μέρος της ένδειξης της θερμοκρασίας , π.χ 05.

Θέστε σε λειτουργία τον λέβητα πατώντας το κουμπί ⏻ για 5 sec. Θα ανάψουν για λίγο όλα τα LED.

Στη συνέχεια. αφού σβήσουν τα LED, στην πάνω οθόνη φαίνεται η θερμοκρασία του λέβητα και στην κάτω οθόνη η πίεση του νερού του λέβητα.

Ελέγξτε ότι η πίεση του λέβητα είναι πάνω από 0,5 bar.(Η πίεση δεν θα πρέπει ποτέ να υπερβαίνει τα 3 bar).

Η ένδειξη - - σημαίνει ότι ο λέβητας είναι συνδεδεμένος στο ρεύμα και λειτουργεί σε κατάσταση αντιπαγετικής προστασίας. (ο λέβητας ξεκινά όταν η θερμοκρασία του νερού της θέρμανσης ή του ZNX πέσει κάτω από τους 5°C.)

Πιέστε ⏻ για να ανοίξετε ή να κλείσετε τον λέβητα

8.1 ΡΥΘΜΙΣΗ ΑΥΤΟΜΑΤΗΣ / ΧΕΙΡΟΚΙΝΗΤΗΣ ΛΕΙΤΟΥΡΓΙΑΣ

➠ **Αυτόματη λειτουργία:** Η θερμοκρασία του νερού στο κύκλωμα της θέρμανσης ρυθμίζετε βάση της εξωτερικής θερμοκρασίας.

➠ **Χειροκίνητη λειτουργία:** Η θερμοκρασία του νερού στο κύκλωμα της θέρμανσης επιλέγετε από τον χρήστη.

Πιέστε το Man. Auto για 3 sec. για να ρυθμίσετε την αυτόματη ή χειροκίνητη λειτουργία. Η ένδειξη nA. (αυτόματη) ή Au (χειροκίνητη) εμφανίζεται στην οθόνη.

Με το πάτημα του κομβίου Man. Auto μεταφέρεστε από την αυτόματη στην χειροκίνητη λειτουργία και αντίστροφα.

Πιέστε ξανά το Man. Auto για 3 sec για να οριστικοποιηθεί η επιλογή.

8.2 ΡΥΘΜΙΣΗ ΘΕΡΜΟΚΡΑΣΙΑΣ ΚΥΚΛΩΜΑΤΟΣ ΘΕΡΜΑΝΣΗΣ (μόνο για χειροκίνητη λειτουργία)

Πιέστε στιγμιαία το και η τιμή της επιθυμητής θερμοκρασίας θα αρχίσει να αναβοσβήνει μπροστά από την τιμή "°C".

Πιέστε ή για να μεταβάλλεται την τιμή της επιθυμητής θερμοκρασίας. (Βλέπε § 6.3).

Πιέστε ξανά το για να οριστικοποιηθεί η τιμή.

8.3 ΡΥΘΜΙΣΗ ΘΕΡΜΟΚΡΑΣΙΑΣ ΖΕΣΤΟΥ ΝΕΡΟΥ ΧΡΗΣΗΣ

Πιέστε στιγμιαία το και η τιμή της επιθυμητής θερμοκρασίας θα αρχίσει να αναβοσβήνει μπροστά από την τιμή "°C".

Πιέστε ή για να μεταβάλλεται την τιμή της επιθυμητής θερμοκρασίας από 20 έως 65°C.

Πιέστε ξανά το για να οριστικοποιηθεί η τιμή.

8.4 ΕΝΑΛΛΑΓΗ ΘΕΡΙΝΗΣ / ΧΕΙΜΕΡΙΝΗΣ ΛΕΙΤΟΥΡΓΙΑΣ (μόνο για χειροκίνητη λειτουργία)

- **Θερινή λειτουργία**: Μόνο ζεστό νερό χρήσης
- **Χειμερινή λειτουργία**: Θέρμανση και ζεστό νερό χρήσης

Θερινή λειτουργία

Πιέστε το για 3 sec. για να μεταβείτε στην θερινή λειτουργία.

Ένα πράσινο φωτάκι ανάβει στην ένδειξη με το σύμβολο του ήλιου.

Χειμερινή λειτουργία

Πιέστε το για 3 sec. για να μεταβείτε στην χειμερινή λειτουργία.

Ένα πράσινο φωτάκι ανάβει στην ένδειξη με το σύμβολο της νιφάδας χιονιού.

10. ΕΝΔΕΙΞΕΙΣ ΑΙΣΘΗΤΗΡΙΩΝ

Κατά την διάρκεια της κανονικής λειτουργίας του λέβητα στην πάνω οθόνη φαίνεται η θερμοκρασία του λέβητα.

Οι ακόλουθες ενδείξεις εμφανίζονται μόνο αν οι παράμετροι # 04, 06, 07 και 12 έχουν την τιμή 01

ΖΗΤΟΥΜΕΝΗ ΕΝΔΕΙΞΗ	ΚΟΥΜΠΙ	ΠΑΝΩ ΟΘΟΝΗ	ΚΑΤΩ ΟΘΟΝΗ	ΕΠΕΞΗΓΗΣΗ
Θερμοστάτης χώρου.	+	tA	00	Δεν απαιτείτε λειτουργία του λέβητα
			01	Απαιτείτε λειτουργία του λέβητα
Θερμοκρασία λέβητα	+	CC	72	Τιμή θερμοκρασίας
Διόρθωση διαγράμματος θέρμανσης	+	Au	03	Τιμή θερμοκρασίας
Εξωτερική θερμοκρασία	+	SE	05	Αν το λαμπάκι χαμηλά δίπλα στην θερμοκρασία είναι αναμμένο, η θερμοκρασία είναι αρνητική
Χρονοδιακόπτης	+	Hr	00	Χρονοδιακόπτης ανοικτός
			01	Χρονοδιακόπτης κλειστός
Θερμοκρασία Ζ.Ν.Χ.	+	SS ή tS	60	Τιμή θερμοκρασίας
			00	Δεν απαιτείτε λειτουργία του λέβητα
			01	Απαιτείτε λειτουργία του λέβητα

Ο λέβητας είναι εξοπλισμένος με 6 μετρητές για την καταμέτρηση των κύκλων θέρμανσης (η μονάδα μέτρησης είναι 100 κύκλοι)

Πιέστε ⊖ και ⊕ για 3 sec για να ξεκινήσετε το μενού (βλέπε § 6.3).

Πιέστε ⊕ για 3 sec. : Εμφανίζεται η ένδειξη C1 °C για τον μετρητή #1.

Παράδειγμα : η ένδειξη 09 °C και 99 bar, σημαίνουν ότι ο διακόπτης ισχύος K1 έχει λειτουργήσει για 0999 x 100 = 99.900 κύκλους.

Πιέστε ⊕ για να μεταφερθείτε στον μετρητή # 2, 3 …..

* Κάθε φορά που διαβάζεται τις ενδείξεις αυτές η εβδομαδιαία ακολουθία μεταβολής έναρξης των 6 σταδίων ξεκινά ξανά από το 1 έως στο 6, αλλά δεν μηδενίζεται ο μετρητής

Πιέστε ⊖ και ⊕ για 3 sec για βγείτε από το μενού.

12. ΕΝΔΕΙΞΕΙΣ ΣΦΑΛΜΑΤΩΝ

ΣΦΑΛΜΑ	ΠΑΝΩ ΟΘΟΝΗ	ΚΑΤΩ ΟΘΟΝΗ	ΚΑΤΑΣΤΑΣΗ ΛΕΙΤΟΥΡΓΙΑΣ
Αισθητήριο πίεσης	E Αναβοσβήνει	00 Αναβοσβήνει	➠ Σταματά η λειτουργία του λέβητα. ➠ Σταματά ο κυκλοφορητής.
Αισθητήριο λέβητα	E Αναβοσβήνει	01 Αναβοσβήνει	➠ Σταματά η λειτουργία του λέβητα. ➠ Ο κυκλοφορητής συνεχίζει να λειτουργεί.
Θερμοστάτης εξωτερικής θερμοκρασίας	E Αναβοσβήνει	02 Αναβοσβήνει	➠ Ο λέβητας περνάει αυτόματα σε χειροκίνητη λειτουργία.
Αισθητήριο ΖΝΧ	E Αναβοσβήνει	03 Αναβοσβήνει	➠ Ο λέβητας λειτουργεί μόνο για θέρμανση.
Θερμοστάτης χώρου	E Αναβοσβήνει	04 Αναβοσβήνει	➠ Ο λέβητας λειτουργεί κανονικά, χωρίς όμως έλεγχο από τον θερμοστάτη χώρου.
Χαμηλή πίεση (κάτω από 0,3 bar)	-	02	➠ Σταματά η λειτουργία του λέβητα ➠ Συμπληρώστε την εγκατάσταση με νερό έως ότου η πίεση ξεπεράσει τα 0,5bar.

ΠΡΟΒΛΗΜΑ	ΠΙΘΑΝΟΣ ΛΟΓΟΣ	ΛΥΣΗ
• Ο λέβητας δεν λειτουργεί. • Η κόκκινη λυχνία είναι αναμμένη.	Έχει πέσει ο θερμοστάτης ασφαλείας των 60 °C	Ενδοδαπέδια θέρμανση • Ελέγξτε τις ρυθμίσεις του λέβητα. • Ελέγξτε την κυκλοφορία του νερού. • Ελέγξτε τη λειτουργία του κυκλοφορητή. • Ξαναξεκινήστε το λέβητα. Πιεστέ το κόκκινο κουπί του θερμοστάτη ασφαλείας μέχρι να ακούσετε τον χαρακτηριστικό ήχο.
	Έχει πέσει ο θερμοστάτης ασφαλείας των 100 °C	Θερμαντικά σώματα καλοριφέρ • Ελέγξτε την κυκλοφορία του νερού. • Ελέγξτε τη λειτουργία του κυκλοφορητή. • Ξαναξεκινήστε το λέβητα. Πιεστέ το κόκκινο κουπί του θερμοστάτη ασφαλείας μέχρι να ακούσετε τον χαρακτηριστικό ήχο.
Απώλεια ισχύος	Καμένη αντίσταση	Αντικατάσταση αντίστασης • Διακόψτε την τροφοδοσία ρεύματος • Αδειάστε τον λέβητα από νερό.. • Αποσυνδέστε την αντίσταση. • Απομακρύνετε την καμένη αντίσταση και αντικαταστήστε την με νέα • Ξαναξεκινήστε το λέβητα.

14. ΔΙΑΓΡΑΜΜΑ ΘΕΡΜΑΝΣΗΣ ΒΑΣΗ ΕΞΩΤΕΡΙΚΗΣ ΘΕΡΜΟΚΡΑΣΙΑΣ

Το διάγραμμα θέρμανσης βάση εξωτερικής θερμοκρασίας εξαρτάται από τις ακόλουθες τέσσερις παραμέτρους (Δες § 6.3) :

TCMA = Μέγιστη θερμοκρασία λέβητα
TCMI = Ελάχιστη θερμοκρασία λέβητα
TEMA = Μέγιστη θερμοκρασία περιβάλλοντος
TEMI = Ελάχιστη θερμοκρασία περιβάλλοντος

ΠΑΡΑΔΕΙΓΜΑΤΑ

ΘΕΡΜΑΝΤΙΚΑ ΣΩΜΑΤΑ

TCMA = 70 °C TEMA = 20 °C
TCMI = 40 °C TEMI = -15 °C

ΕΝΔΟΔΑΠΕΔΙΑ ΘΕΡΜΑΝΣΗ

TCMA = 50 °C TEMA = 20 °C
TCMI = 21 °C TEMI = -5 °C

14. ΛΙΣΤΑ ΑΝΤΑΛΛΑΚΤΙΚΩΝ

Name	Ref.	Gialix							
		6 C	12 C	18 C	12 MA	12 MA	18 MA	18 MA	24 MA
		230V mono	230V mono	400V trl	230V mono	400V trl	230V mono	400V trl	400V trl
Side casing panel	B4484737	1	1	1	1	1	1	1	1
Front casing panel Gialix C	B4484740	1	1	1					
Front casing panel Gialix MA	B4484730				1	1	1	1	1
Control panel MA	B1758741				1	1	1	1	1
Pump	B1243544	1	1	1	1	1	1	1	1
Klixon 60°	B1243400	1	1	1	1	1	1	1	1
Klixon 100°	B1243418	1	1	1	1	1	1	1	1
3 bars safety relief valve	B1239094	1	1	1	1	1	1	1	1
8L expansion vessel	B1472534	1	1	1	1	1	1	1	1
Thermomanometer	B1238811	1	1	1					
1/4 stopvalve	B1238797	1	1	1					
Water pressure switch	B1943546				1	1	1	1	1
6kW immersion heaters	B1243558	1	2	3	2	2	3	3	
8kW immersion heaters	B1243640								3
Immersion heater gasket	B1657044	3	3	3	3	3	3	3	3
16A tripole connector	B1243580	1	2	3					
60s timer	B1243177		1	1					
20A tetrapole miniconnector	B1243561				4	4	6	6	6
Fuse holder	B1243146	1	1	1	1	1	1	1	1
4A 5x20 Fuse	B1243147	1	1	1	1	1	1	1	1
On/Off switch	B1245983	1	1	1					
Aquastat	B1238916	1	1	1					
1/2 finger	B1134613	1	1	1					
Display	B1943599				1	1	1	1	1
Electronic card C1	B1943600				1	1	1	1	1
Boiler temperature sensor	B1243534				1	1	1	1	1
Outside sensor*	B1243586				1	1	1	1	1
DHW sensor*	B1243578				1	1	1	1	1
Three-way valve	B1939117								
Electric terminal	B1243562	1							
	B1243563		1						
	B1243564			1					
	B1243565				1				
	B1243566					1		1	
	B1243818						1		
	B1243624								1
Wiring accessories	B1243570	1	1	1					
	B1943596				1	1	1		
	B1943571							1	1
Power wiring	B1243567	1							
	B1243568		1						
	B1243569			1					
	B1243581				1				
	B1243608					1			
	B1243582							1	
	B12xxxxx						1		
	B1243637								1